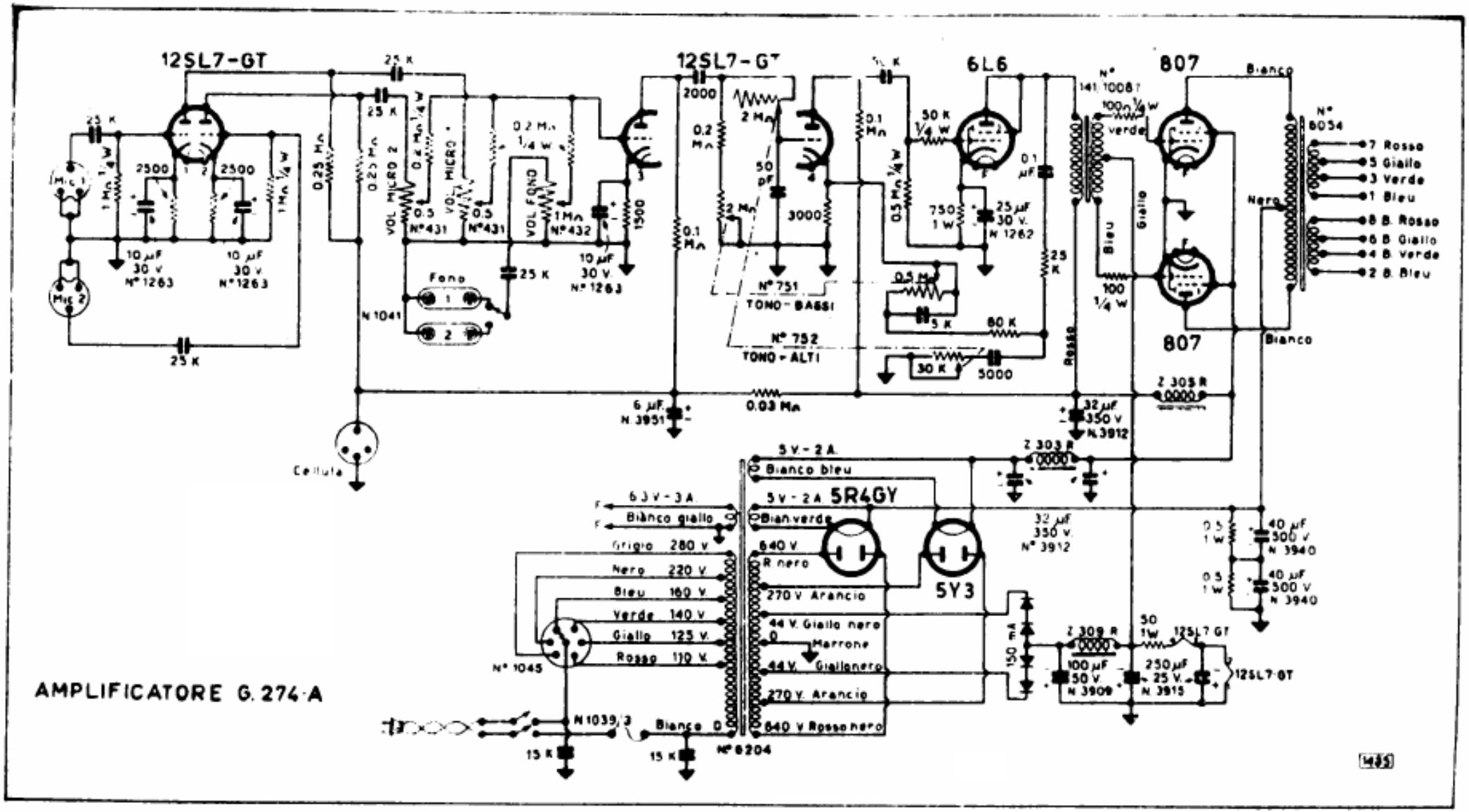

Lo schema elettrico